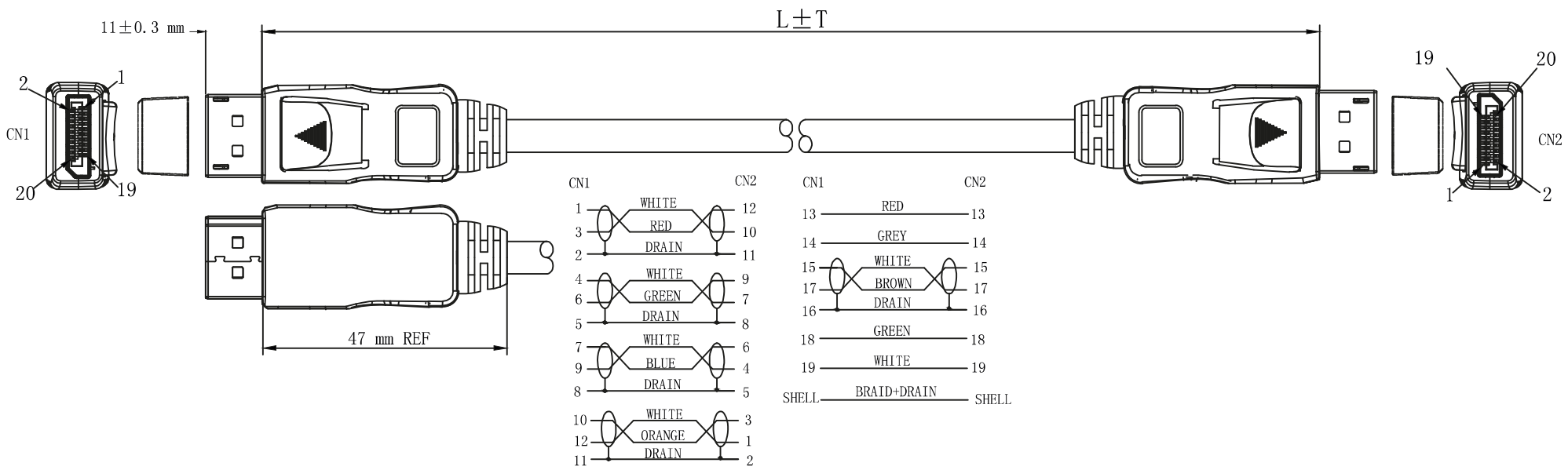

Nr. / No.	Länge / Length (m)
76790	500±15
76791	1000±20
76792	1500±30
76793	2000±30
38538	2000±30 SB
55483	3000±50
55482	5000±50

DisplayPort 1.4 Kabel

- Anschlüsse:	2x DP-Stecker (20-Pin)		*- Connectors:*	*2x DP plug (20-Pin)*	
- Kabeltyp:	Rundkabel;	AWM Style 20276 E148000	*- Cable type:*	*Round cable;*	*AWM Style 20276 E148000*
- Material:	Innenleiter:	#30; BC	*- Material:*	*Inner cond.:*	*#30; BC*
	Mantel:	LD-PE/PVC		*Sheath:*	*LD-PE/PVC*
	Stecker:	ABS		*Plug:*	*ABS*
	Kontakte:	vergoldet		*Contacts:*	*gold-plated*
- Schirmung:	2-fach		*- Shielding:*	*2-times*	
- Knickschutz:	beidseitig		*- Kink Protect.:*	*both sides*	
- Übertragung:	max. 32,4 Gbit/s		*- Data transfer:*	*max. 32.4 Gbps*	
- Auflösung:	max. 8K Ultra HD2 4320p (30 Hz)		*- Resolution:*	*max. 8K Ultra HD2 4320p (30 Hz)*	
- Isolationswid.:	10 MOhm @ 300 V min.		*- Insulation res.:*	*10 MOhm @ 300 V min.*	
- Kontaktwid.:	3 Ohm max.		*- Contact res.:*	*3 Ohm max.*	
- Konformität:	RoHS		*- Conformity:*	*RoHS*	
- Betrieb:	-10~+60 °C		*- Operation:*	*-10~+60 °C*	
- Lagerung:	-20~+75 °C		*- Storage:*	*-20~+75 °C*	

Änderungen			Datum	Name
Datum	Name	gez.:	08.12.2017	tf
10.07.2018	tf	gepr.:	08.12.2017	tf
		Norm:		

Änderungen vorbehalten / *Subject to change*

Bezeichnung

MMK 648 (DisplayPort 1.4) G

Zeichnungs-Nr.:

Blatt

von